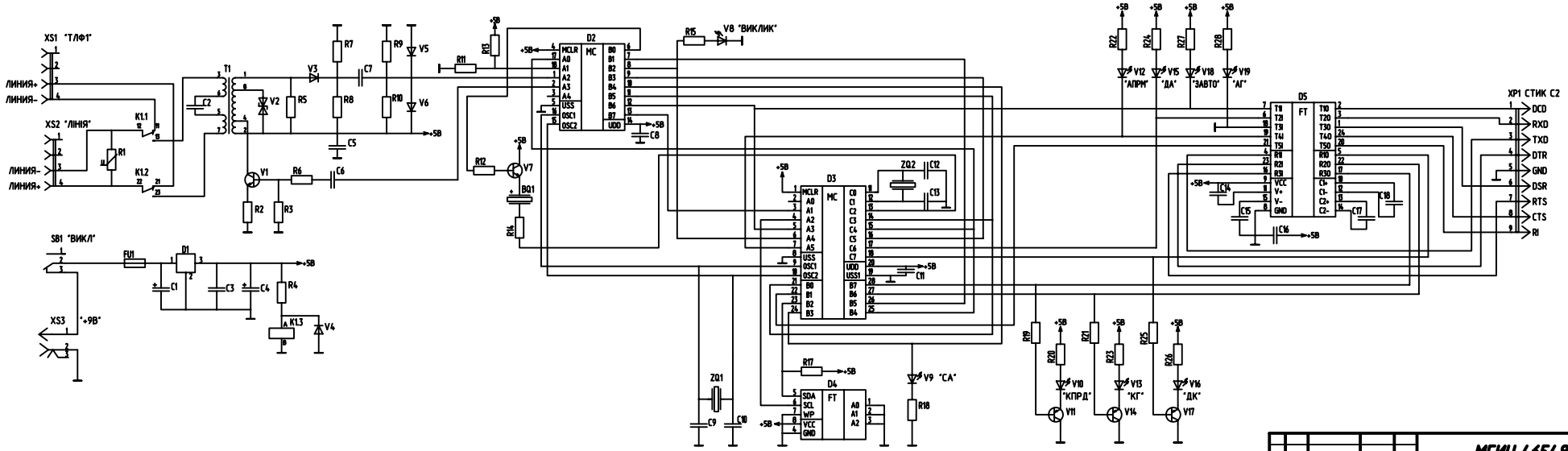

Изм.	Лист	N докум.	Подп.	Дата	МГИЦ.465489.01033		
Разраб.		Гусак			Адаптер передачи данных АПД-21 Схема электрическая принципиальная	Лит.	Масса	Масштаб
Пров.		Бондаренко						
Т.контр.						Лист	Листов 1	
Н.контр.		Жуган						
Утв.		Чнуренко						

А4х4м

Перв. примен.

Справ. N

Подп. и дата

Инв. N дубл.

Взам. инв. N

Подп. и дата

Инв. N подл.